SPECIFICATION APPLIED

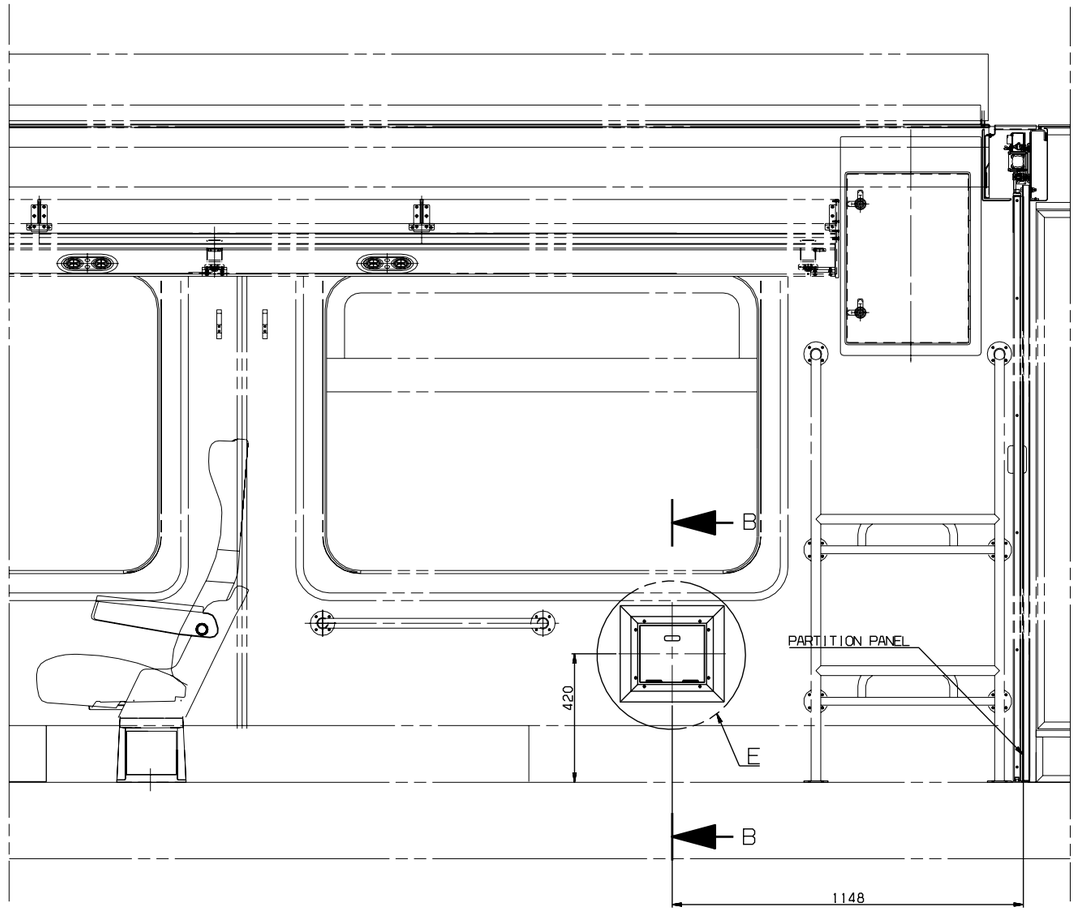

SECTION A-A

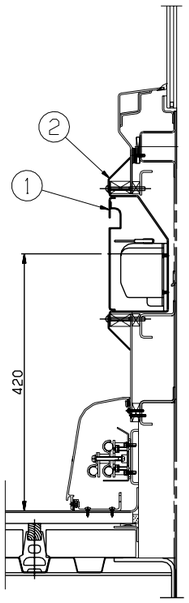

SECTION B-B
SCALE=1/5

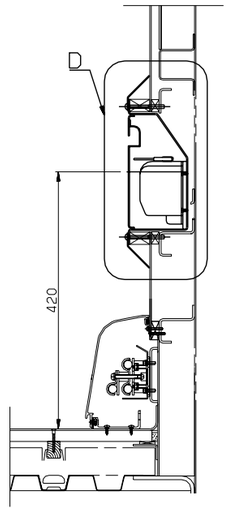

SECTION C-C
SCALE=1/5

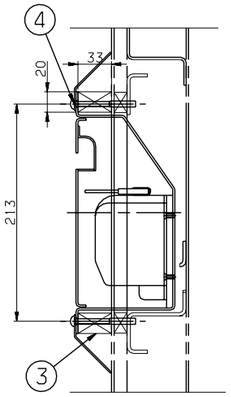

DETAIL D
SCALE=1/3

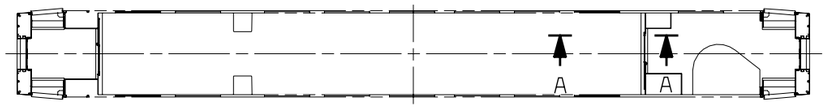

KEY PLAN
M CAR

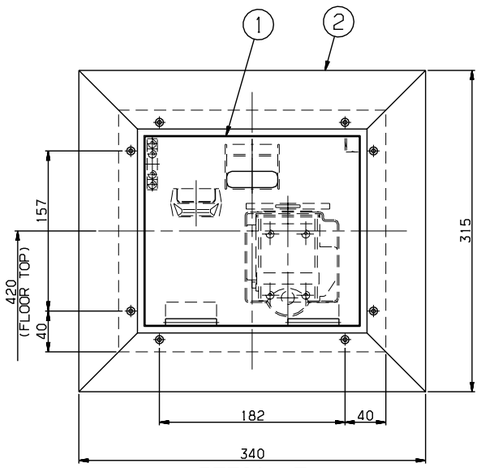

DETAIL E
SCALE=1/3

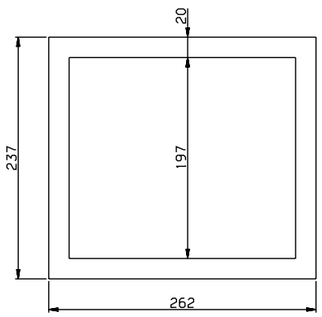

DETAIL #3
SCALE=1/3

4	RS60610-118S	SCREW, R.H	SUS304	8		M6x60
3	RFP90005EJ0-003	PACKING	PVC	1		T33
2	RFP90032AN0	COVER, WHEELCHAIR, BELT ASSY		1		
1	RFP90006AN0	BOX, WHEELCHAIR, BELT ASSY		1		

품번 NO.	부품 번호 PART NO.	품명 DESCRIPTION	재질 MATERIAL	수량 Q'TY	중량 W.T	비고 REMARKS

승인 APP	JeongYul Lee 2014.10.20	재질 MAT'L	ASSY
검도 CHK	KeongBong Park 2014.10.20	총중량 G.W	
설계 DGN	HeonUk Lee 2014.10.20	일반공차	MC VO CT
제도 DRG	HeeSook Jeong 2014.10.20		B B B
		SIZE	A1

명 칭 TITLE: INSTALLATION, BOX, WHEELCHAIR BELT

도면 번호 DRG. NO: MS RFP90005EJ0 Ver. 00 Rev. --

SCALE 1/15 ⊞◈ SHEET 1 of 1

HYUNDAI Rotem 현대로템주식회사

참고번호 REF. NO.

RSD1402 RFP- 본-PRJT 참리번호 CATIA

기호 MARK	일자 DATE	내용 DETAIL OF REVISION(E.C ZONE)	설변번호 E.C NO.	설계 DGN	검도 CHK	승인 APP

일반공차 GENERAL TOLERANCE			
구분 CLASS		일반 GENERAL	
치수 DIMENSION	~ 40	2	4
	~ 30	2	3
	~ 10	1	1.5
	< 3	0.5	1
절단 LENGTH	~3150	-	7
	~1600	4	5
	~ 800	3	4
	~ 400	2	3
	~ 200	1.5	2
	~ 100	1	1.5
등급 GRADE		A	B
주강, 주철품 CASTING (±)			
~ 20M		8	14	24
~ 15M		7	12	21
~ 12M		6	10	18
~ 8M		5	8	14
~ 4M		4	6	11
~ 2M		3	4	8
~ 1M		2	3	6
~ 315		1	2	4
~ 120		1	2	3
~ 30		1	1	1
등급 GRADE		A	B	C
용접 구조물 WELDING (±)			
~ 20M		-	6.0	8.0
~ 15M		-	5.0	7.0
~ 12M		-	4.0	6.0
~ 8M		-	3.0	5.0
~ 4M		0.8	2.0	4.0
~ 2M		0.5	1.2	3.0
~ 1M		0.3	0.8	2.0
~ 315		0.2	0.5	1.2
~ 120		0.15	0.3	0.8
~ 30		0.1	0.2	0.5
3 ~ 6		0.05	0.1	0.2
등급 GRADE		A	B	C
기계 가공품 MACHINING (±)			
~ 400		0.1	0.2	0.4
~ 100		0.05	0.1	0.2
~ 10		0.02	0.05	0.1
< 3		0.01	0.02	0.05

본 도면은 당사 재산권과 기밀정보이 무단복제/배포 금지됨. PROPERTY OF ISSUING ENTITY. CANNOT BE DISTRIBUTED OR REPRODUCED WITHOUT AUTHORIZATION.